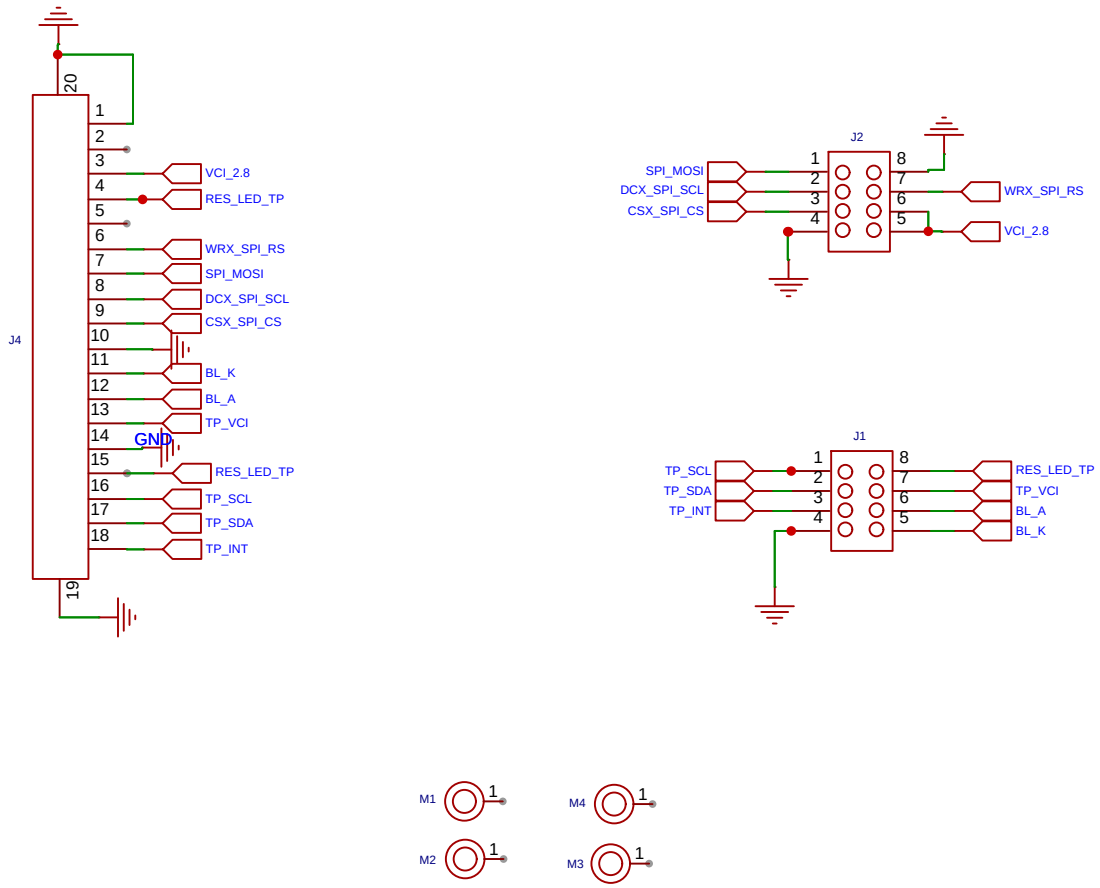


| | | | |
|---|---|---|---|
| 原理图 | _AiPi-SCP-Knob(Screen) | 更新日期 | 2023-08-13 |
| | | 创建日期 | 2023-08-13 |
| 图页 | MAIN | 物料编码 | |
| 绘制 | | AiPi-Knob | |
| 审阅 | | | |
| | | 版本 | 尺寸 | 页 1 共 1 |
| 嘉立创EDA | | V1.0 | A4 | 嘉立创EDA |