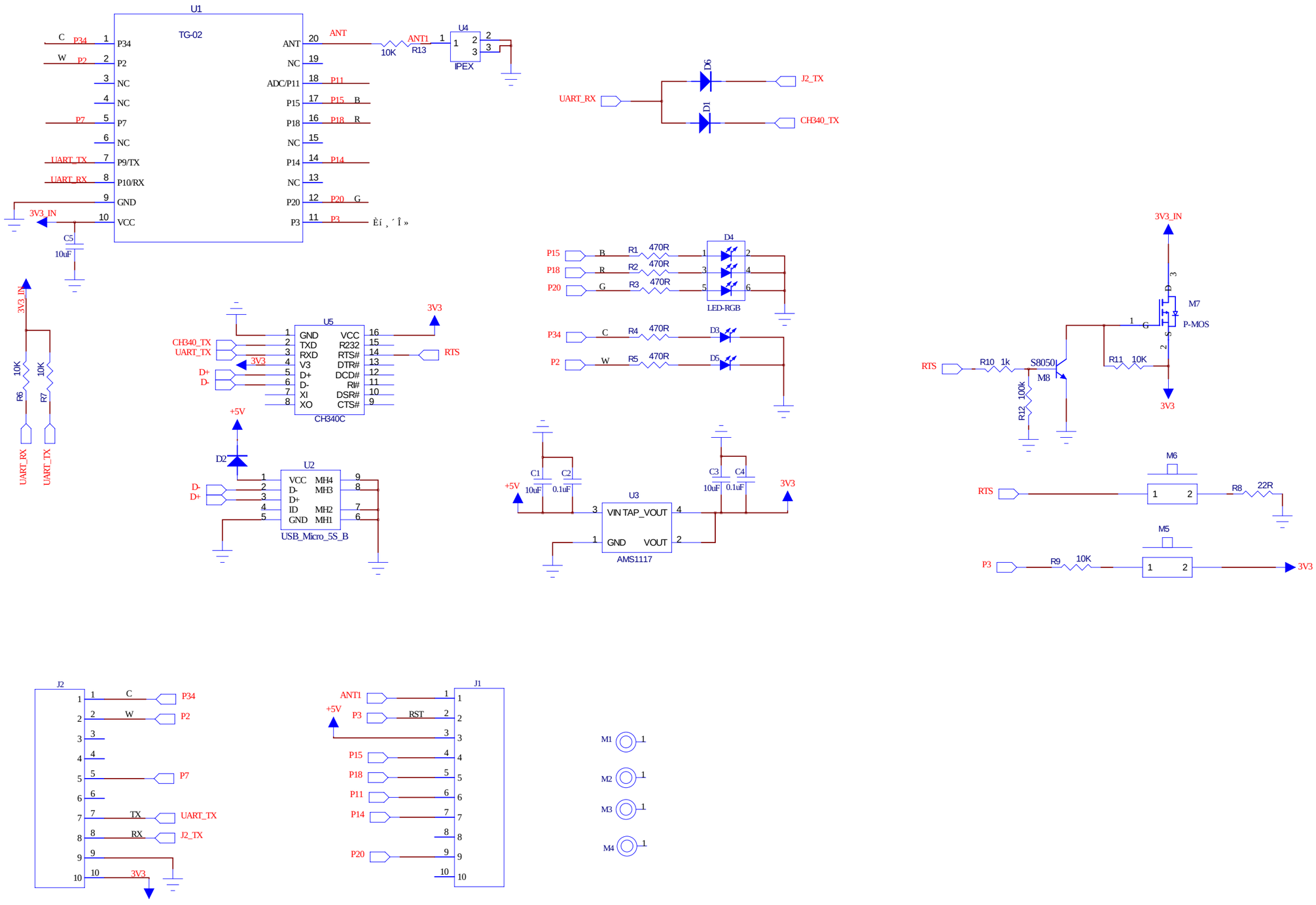
U1
TG-02
P34
P2
NC
NC
P7
NC
P9/TX
P10/RX
GND
VCC
ANT
NC
ADC/P11
P15
P18
NC
P14
NC
P20
P3
3V3_IN
C5
10uF
UART_TX
UART_RX
ANT1
10K
R13
U4
IPEX
UART_RX
D6
D1
J2_TX
CH340_TX
P15
P18
P20
R1 470R
R2 470R
R3 470R
D4
LED-RGB
P34
P2
R4 470R
R5 470R
D3
D5
3V3_IN
M7
P-MOS
RTS
R10 1k
S8050
M8
R11 10K
R12 100k
3V3
U5
CH340C
CH340_TX
UART_TX
D+
D-
3V3
RTS
R6 10K
R7 10K
UART_RX
UART_TX
+5V
D2
U2
USB_Micro_5S_B
C1 10uF
C2 0.1uF
U3
AMS1117
VIN TAP_VOUT
GND VOUT
C3 10uF
C4 0.1uF
M6
R8 22R
M5
R9 10K
J2
J1
ANT1
P3
RST
P15
P18
P11
P14
P20
M1
M2
M3
M4